SOLUZIONI PER IL TRATTAMENTO DELL'ACQUA

Babcock Wanson propone soluzioni performanti adatte alle esigenze di ogni applicazione industriale

Babcock Wanson

SOLUZIONE COMPLETA

Babcock Wanson propone ai suoi clienti industriali la soluzione globale per coprire tutte le loro esigenze.

Una gamma di apparecchiature standard e su misura per ogni esigenza

Prodotti chimici di condizionamento adatti a tutte le applicazioni

Servizi e manutenzione su misura

Monitoraggio digitale degli impianti

Da una gamma standard all'ingegneria di soluzioni su misura, Babcock Wanson saprà rispondere alle vostre esigenze.

Competenze dedicate:

- **Un polo di ricerca e realizzazioni per:**
  - **la progettazione,**
  - **l'implementazione di soluzioni su misura,**
  - **Supporto per lo studio di nuove soluzioni di RE-USE su tutta l'azienda**
- **Un team di esperti del trattamento dell'acqua sul campo**

SETTORE D'ATTIVITÀ

Energia e ambiente

Babcock Wanson fornisce tutta l'ingegneria e le apparecchiature per ottenere la qualità dell'acqua e del vapore necessaria al processo energetico.

- Rispetto dei requisiti normativi
- Sostenibilità del generatore di vapore
- Rendimento energetico e OPEX ottimizzati
- Diminuzione dell'impatto ambientale
- Tracciabilità, monitoraggio dei parametri di funzionamento
- Tasso di disponibilità aumentato

Settore agroalimentare

Babcock Wanson è un partner di lunga data delle industrie agroalimentari e per questoè a conoscenza dei vincoli associati ai loro diversi processi.

- Garanzia della produzione di acqua come ingrediente e vapore per uso alimentare
- Garanzia e tracciabilità della qualità del prodotto finito, conformemente alla "Food Safety Culture"
- Ottimizzazione del ciclo dell'acqua di un sito di produzione - Efficienza idrica - Riciclo delle acque
- Controllo della qualità delle acqua di processo

Industria specializzata

Babcock Wanson propone una gamma completa di soluzioni per le acque di servizio (acque di raffreddamento, acqua non depurata, acqua industriale, vapore, scarico, ecc.) e acque di processo (acqua come materia prima, acqua di lavaggio, acqua di diluizione, centralina di elettrolisi dell'acqua, fabbricazione di idrogeno)

- Supporto per il miglioramento della gestione idrica ed energetica del sito - fornitura di apparecchiature e servizi
- Ottimizzazione delle prestazioni
- Diminuzione dell'impatto ambientale

TUTTE LE NOSTRE GAMME DI PRODOTTI

ADDOLCIMENTO

- Simplex, duplex, triplex con la possibilità di far evolvere l'impianto a seconda delle esigenze
- Addolcitore ad alta portata e ad alta capacità su misura
- Può essere associato a una gamma complementare di preparatori di salamoia
- Una gamma completa di valvole per assicurare la compatibilità con tutte le applicazioni industriali

OSMOSI INVERSA

- Gamma semplice o a doppia osmosi per rispondere alle esigenze superiori di qualità dell'acqua
- Ottimizzazione del rendimento idrico tramite trattamento degli scarichi idrici su un concentratore
- Impianto su misura, adatto a qualsiasi tipo di acqua da trattare (salinità, materiale in sospensione, ecc.)
- Ampia gamma di membrane

FILTRAZIONE E ULTRAFILTRAZIONE

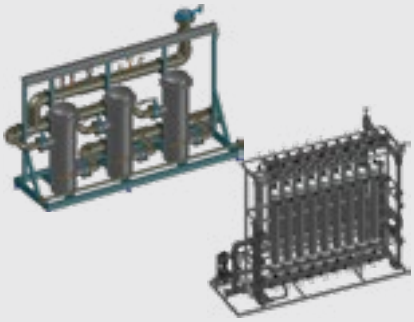

- Diversi mezzi di filtrazione (silex, carbone attivo, vetro)
- Dei filtri multivalvola permettono una configurazione multiplex
- Adattamento dei supporti (sacchi, cartucce, moduli UF) e soglie di filtrazione al bisogno
- Riduzione dei consumi d'acqua potabile tramite il trattamento delle acque di superficie e di perforazione

DEMINERALIZZAZIONE SU RESINA

- Il processo tramite letto flottante permette la riduzione della durata di rigenerazione e della quantità di reagenti
- Complementare all'utilizzo di un trattamento su letto misto per aumentare la resistività e ridurre il contenuto di silice
- Controllo della procedura tramite supervisione digitale performante
- Impatto ambientale ridotto

ELETTRODEIONIZZAZIONE

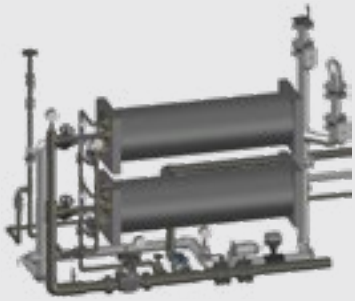

- Funzionamento continuo senza fase di rigenerazione
- Tecnologia associata all'osmosi inversa per ottenere un'acqua dall'elevata resistività e dal basso contenuto di silice
- Apparecchiature compatte, Installazione facile
- Assenza di reagenti chimici e di acque di scarico da trattare

VASCA DI DEGASSIFICAZIONE

- Adatta alle applicazioni produttive di vapore a bassa e media pressione
- Costruzione semplice con prestazioni elevate
- Impegno relativo al basso contenuto di ossigeno dell' acqua trattata
- Ritorno rapido sugli investimenti
- Facilità di installazione

DEGASSIFICAZIONE TERMICA

- Adatto per gli impianti che funzionano a elevato rendimento e ad alta pressione
- Bassissimo contenuto di ossigeno (< 20 ppb o inferiore su richiesta)
- Riduce la necessità di un trattamento chimico. Assicura così la longevità dell'apparecchiatura
- Costi controllati

GRUPPO DI DOSAGGIO

- Gamma completa di pompe dosatrici con membrana
- Pompe intelligenti per rispondere alle esigenze degli stabilimenti sotto telesorveglianza
- Grande flessibilità di utilizzo
- Compatibile con qualsiasi gamma di prodotti di condizionamento Babcock Wanson

SOLUZIONI ADATTE A OGNI APPLICAZIONE

BABCOCK WANSON propone all'industria soluzioni di trattamento dell'acqua necessarie alle diverse applicazioni e completa la sua offerta con la fornitura di consumabili e prodotti di condizionamento.

I prodotti di condizionamento formulati e progettati da BABCOK WANSON sono sviluppati dal nostro team per essere efficaci, al fine di proteggere i vostri impianti e mantenere un basso impatto ambientale. Babcock Wanson propone prodotti di condizionamento ad alta concentrazione per ridurre gli imballaggi e i rifiuti.

Le applicazioni di condizionamento chimico:

- Impianti di caldaie a vapore e trattamento dei condensati
- Produzioni di calore e acqua surriscaldata
- Acqua calda sanitaria
- Circuiti semiaperti (torri di raffreddamento, condensatori evaporativi)
- Circuiti chiusi caldo/freddo
- Acqua ghiacciata
- Pastorizzatori e sterilizzatori per il settore agroalimentare

Perché...

- **Ogni prodotto è calcolato e dosato in base alle esigenze specifiche dell'impianto.**
- **Questi prodotti di condizionamento sono pronti all'uso e semplici da utilizzare, riducendo così i rischi associati alla loro manipolazione.**
- **Il team di Babcock Wanson rimane proattivo per tutta la durata dell'impianto e monitora in continuo la qualità dell'acqua e il consumo dei prodotti di condizionamento.**
- **È disponibile anche un'apparecchiatura di dosaggio chimico per assicurare un dosaggio preciso.**

SOLUZIONI PER TUTTI I SETTORI

Babcock Wanson vi accompagna dal progetto preliminare all'utilizzo e alla sostituzione dell'impianto esistente e delle apparecchiature obsolete.

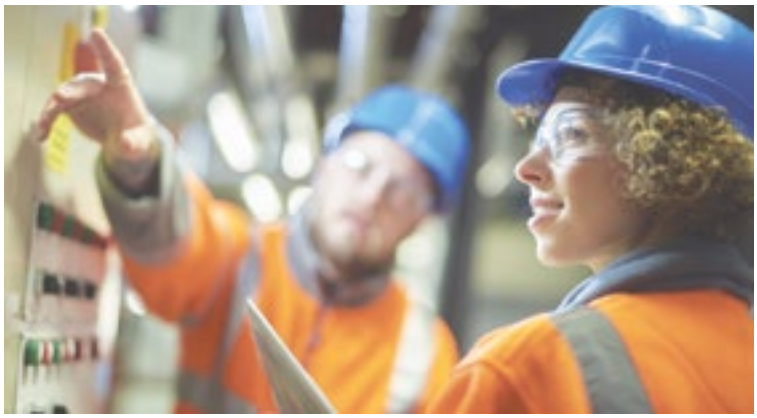

Competenza nel trattamento dell'acqua in prossimità dei ai nostri clienti:

- 11 filiali in 8 paesi in Europa
- 9 agenzie in Francia
- 350 tecnici

NAVINERGY SERVIZI DIGITALIZZATI

Questo software di monitoraggio della qualità dell'acqua è indispensabile per prevenire i guasti alla caldaia. Infatti, il 60% dei guasti alla caldaia è legato alla scarsa qualità dell'acqua. Con l'app Navinergy (disponibile su qualsiasi dispositivo mobile), gli operatori sono in grado di determinare se la qualità dell'acqua è adeguata.

In caso contrario, l'app propone delle azioni correttive. Nell'eventualità di un problema più importante, può essere contattato un esperto Babcock Wanson per intraprendere delle misure proattive volte a risolvere il problema.

Servizio clienti di prossimità
Il nostro grande team di tecnici manutentori è totalmente qualificato e formato per rispondere a tutte le esigenze di servizio legate all'apparecchiatura posseduta.

Contratti di manutenzione
Babcock Wanson sviluppa tutta una serie di contratti di manutenzione preventiva, curativa e predittiva. A seconda dell'importanza del processo sono proposti dei contratti su misura.

Formazione
Le nostre sessioni di formazione riguardano le operazioni quotidiane necessarie per assicurare la sicurezza, l'affidabilità e l'efficienza a lungo termine dell'apparecchiatura.

Pezzi di ricambio
Mettiamo a disposizione dei nostri clienti uno stock di oltre 30.000 pezzi di ricambio e garantiamo la riparazione di tutti i guasti entro un termine minimo.

Noleggio
Il servizio di noleggio di Babcock Wanson dispone dei mezzi e della logistica necessaria per rispondere molto rapidamente alla richiesta dei siti di produzione che devono affrontare la necessità pianificata o meno di sostituire delle apparecchiature.

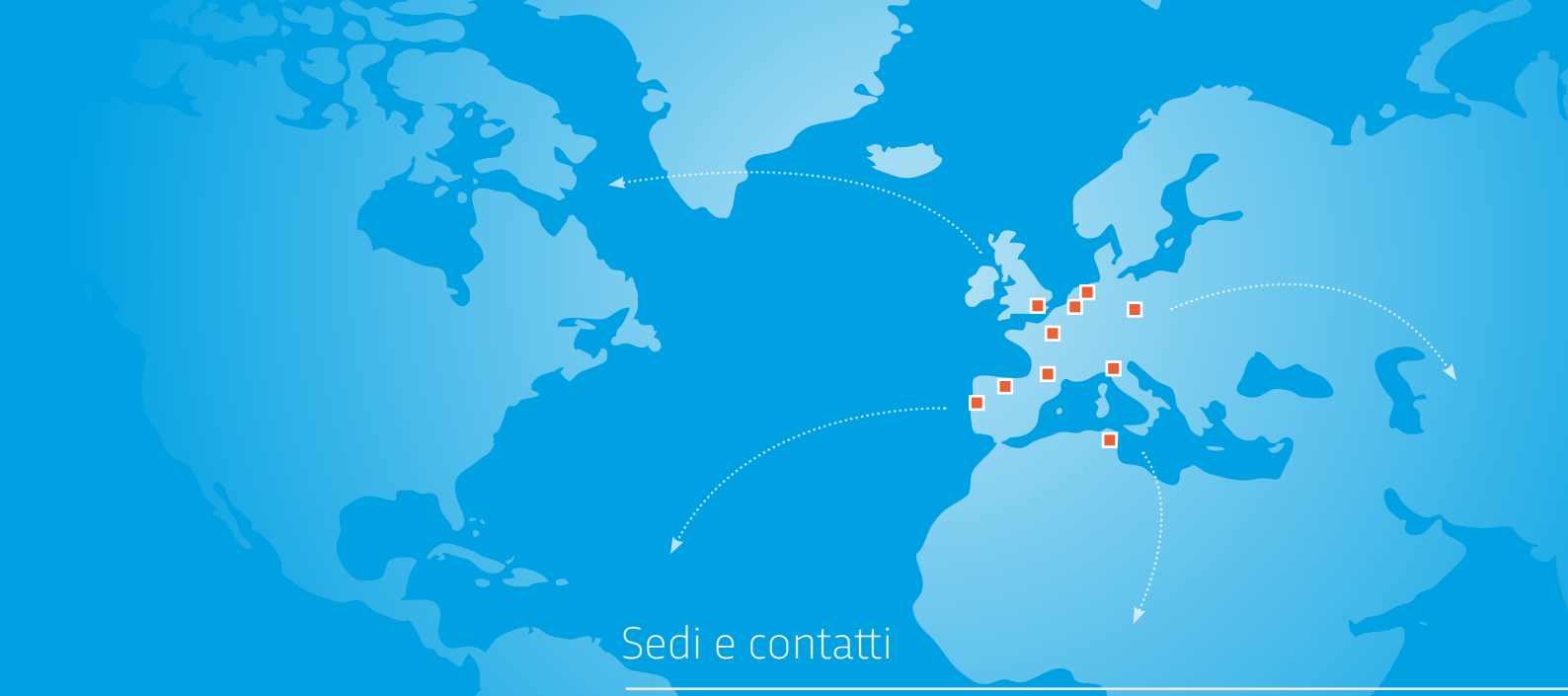

Sedi e contatti

FRANCIA
Babcock Wanson
Sede centrale
106-110 rue du Petit-Le-Roy
94669 Chevilly-Larue Cedex

Telefono: +33 1 49 78 44 00
Email: commercial@babcock-wanson.com

Babcock Wanson
Stabilimento produttivo
7 Boulevard Alfred Parent – BP 52
47600 Nérac

Telefono: +33 5 53 65 19 00
Email: commercial@babcock-wanson.com

ITALIA
Babcock Wanson Italiana
Sede centrale e Stabilimento produttivo
Via Roma 147
20873 Cavenago di Brianza - Monza Brianza

Telefono: +39 02 95 91 21
Email: bwi@babcock-wanson.com

POLONIA
Babcock Wanson Polska
Sp. z o.o.ul. Kosciuski 1c4
4-100 Gliwice

Telefono: +48 32 230 6894
Email: info.pl@babcock-wanson.com

BELGIO
Sede centrale Maes BVBA
Industriedijk 2
2300 Turnhout

Telefono: +32 14 45 08 31
Email: info@maes-bvba.com
Sito Web: www.maes.biz

PAESI BASSI
Reputabel Warmtetechniek B.V.
Sede centrale
Hanzestraat
57622 AX Borne

Telefono: +31.294.415.950
Email: info@reputabel.nl
Sito Web: www.reputabel.nl

REGNO UNITO
Babcock Wanson UK Ltd
7 Elstree Way
Borehamwood
Hertfordshire WD6 1SA

Telefono: +44 208 953 7111
Email: info@babcock-wanson.com

PORTOGALLO
Babcock-Wanson Portugal Unip, Lda.
Sede centrale
Rua Gonçalves Zarco,
1843 / 1867 Salas B e J
4450-685 Matosinhos

Telefono: +351.229.999.490
Email: bwc@babcock-wanson.com

Babcock-Wanson Portugal Unip, Lda.
Sede di Lisbona
Rua Prof Dr Jorge Mineiro 16, 1ºB,
Queluz de Baixo
2730-146 Barcarena

Telefono 1: +351.216.036.002
Telefono 2: +351.218.049.017
Email: bwc@babcock-wanson.com

SPAGNA
Babcock Wanson España
Carretera Bilbao-Plentzia, 31
Edificio Inbisa – Planta 1a – Dpto 107
48950 Erandio (Bizkaya)

Telefono: +34 94 452 30 36
Email: comercial@babcock-wanson.com

TUNISIA
Babcock Wanson Tunisie
Sede - Stabilimento
Route Ezzahra
Cité El Ouilija
Rades Ben Arous

Telefono: +216 52 356 356
Email: international.service@babcock-wanson.com

Babcock Wanson

Per tutte le richieste al di fuori dei paesi elencati qui sopra, è possibile contattarci qui:
www.babcock-wanson.com/contact

Soluzione Vapore Ottobre 2021 - Edizione 1